Innovation pour le transport

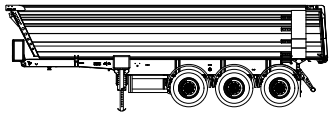

AluHARD® 450 +

ROJO TRAILER

ROJO
AluHARD® 450+
5% PLUS LÉGÈRE QUE L'ALUMINIUM
500% PLUS RÉSISTANTE

Châssis

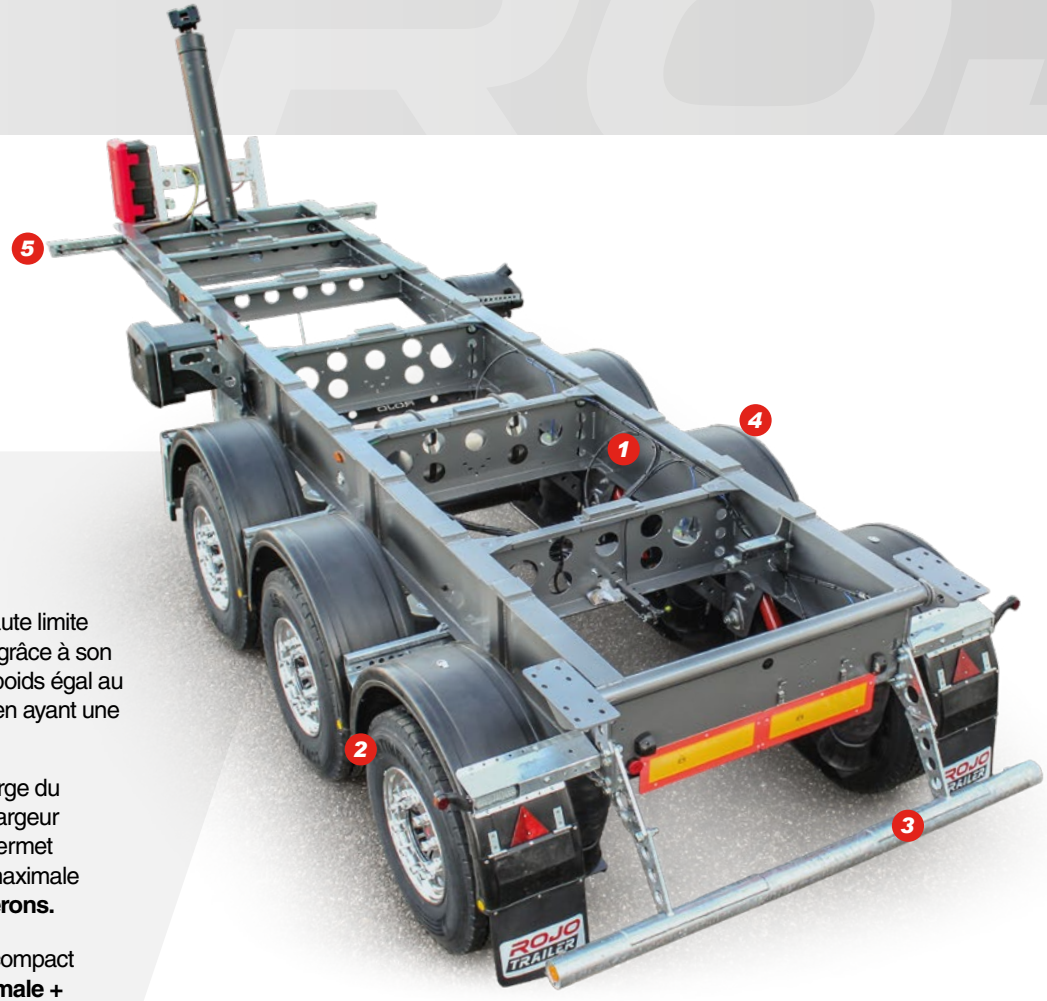

Saviez-vous que

- Nous fabriquons un châssis en acier haute limite élastique de grande qualité permettant grâce à son design structurel spécifique d'avoir un poids égal au plus léger des châssis aluminium, tout en ayant une résistance élastique 10 fois supérieure.
- ROJO Trailer fabrique le châssis plus large du marché. Nos essieux sont ajustés à la largeur maximale de 2.550 mm., ce qui nous permet fabriquer la suspension a une largeur maximale de : **1.400 mm entre centres de longerons.**
- Nos versions TP ont le châssis le plus compact en longueur du marché. **Largeur maximale + longueur minimale = total stabilité.**

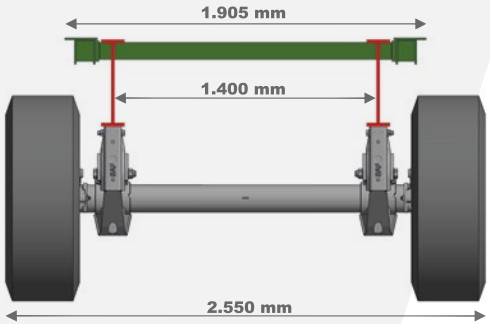

Alarme de stabilité latérale

Descente de la suspension automatique électronique

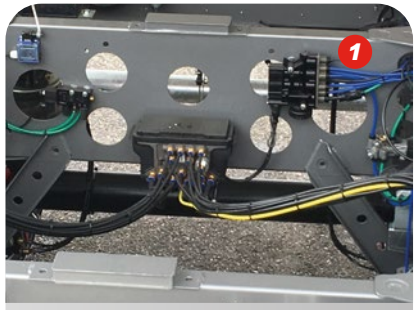

Boitier centrale électronique

Essieux avec suspension intégral et frein à disque

Kit d'asphalte compatible avec tous les finisseurs

Caisse

ACIER SCANDINAVE
HARD 450

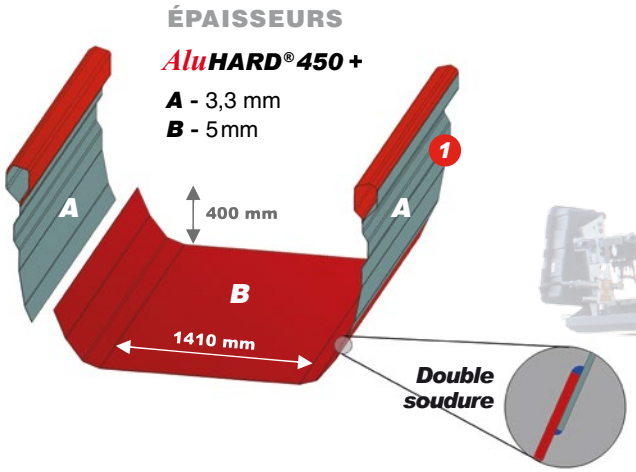

Double raidisseur longitudinal

Porte en acier avec double articulation supérieure

Saviez-vous que

- **ROJO Trailer** utilise pour le fond comme pour les côtés de sa caisse **l'acier scandinave HARD 450**. Comme exemple : un fond alu avec le meilleur alliage existante, devrait avoir un épaisseur de 37 mm pour égaler la résistance à l'usure de notre **AluHARD450**.

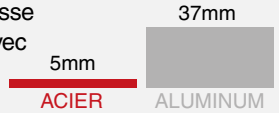

- Dans un souci de longévité de la caisse, le fond et les côtés inférieurs sont faits d'une seule pièce en acier **HARD 450** de **2.5 mètres** de développé remontant de 400 mm en latéral (zone la plus exposée à l'usure)
- Pour les modèles de **24** à **50 m³**, on ajoute un deuxième raidisseur dans la partie latérale supérieure, permettant ainsi de réduire de 20% l'effet « gonflé » de la caisse et d'éviter une dangereuse torsion de celle-si pendant le bennage. 1
- Notre axe de bennage élargi jusqu'à **1.92 mètres**, améliore la stabilité tout en transférant l'effort au point plus résistant de la caisse.

Fermeture automatique par levier excentrique.

Axe de basculement boulonné à la caisse et démontable, de grand diamètre et avec traitement thermique.

Fixation du cylindre à la caisse avec trapèze stabilisateur

Options

Essieu auto vireur

Protection en aluminium au-dessus des ailes

LED

2 phares de travail arrière à led

Jantes en aluminium

Barre anti-encastrement à relevage automatique pneumatique

Porte universelle

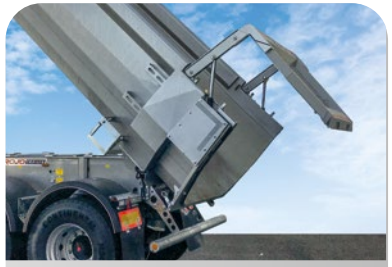

Porte hydraulique “mixte”

Portillon arrière

Bâchage coulissant

Grands volumes

Caisse calorifugée

Deux essieux

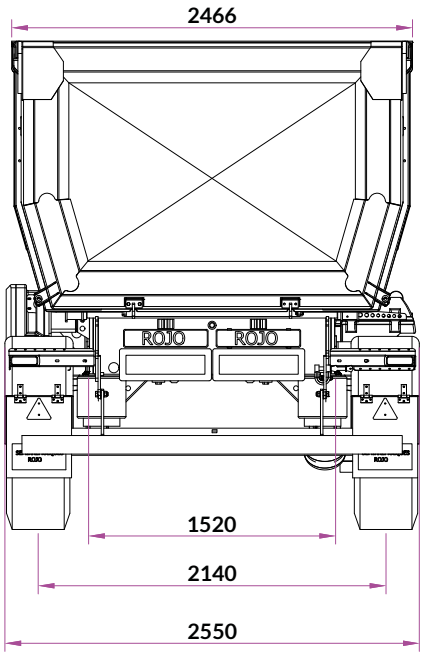

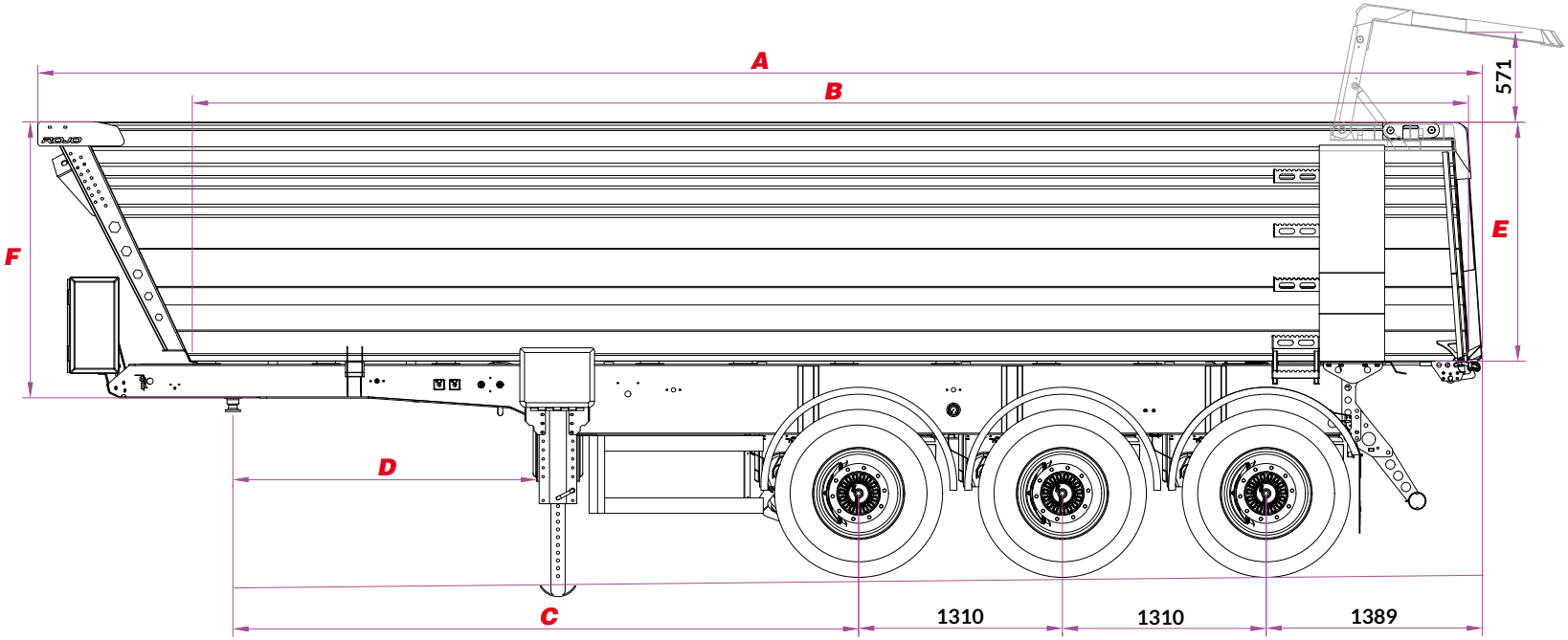

Obra pública (TP)

	A	B	C	D	E	F	AluHARD® 450 +
20 m³	8.140	7.200	3.010	1.950	1.270	1.510	5.000 kg
22 m³	8.195	7.200	3.010	1.950	1.380	1.620	5.100 Kg
24 m³	8.235	7.200	3.010	1.950	1.470	1.710	5.250 kg
26 m³	8.285	7.200	3.010	1.950	1.580	1.820	5.320 kg
26+2 m³	8.340	7.200	3.010	1.950	1.680	1920	5.400 kg
28 m³	9.265	8.200	4.020	1.950/2.300	1.530	1.770	5.560 kg

Multi

	A	B	C	D	E	F	AluHARD® 450 +
31 m³	9.340	8.200	4.020	1.950/2.300	1.680	1.920	5.630 kg
33 m³	9.380	8.200	4.020	1.950/2.300	1.780	2.020	5.700 kg
36 m³	9.455	8.200	4.020	1.950/2.300	1.940	2.180	5.780 kg
40 m³	10.900	9.700	5.530	1.950/2.300	1.830	2.070	6.100 kg
43 m³	11.500	10.300	6.280	1.950/2.300	1.830	2.070	6.130 kg
50 m³	11.650	10.300	6.280	1.950/2.300	2.130	2.370	6.450 kg

ROJO TRAILER S.L.

Pol. Ind. Alto Milagros s/n
09460 Milagros (Burgos) ESPAGNE
Tel.(+34) 947 546 411

www.rojotrailer.com

Manufactured in the
European Union